AERECO

EMM²

Entrée d'air hygroréglable menuiserie

Design mince : seulement 31 mm d'épaisseur.

Hygroréglable : module le débit d'air en fonction du taux d'humidité relative intérieure.

Flux d'air orientable (horizontal) en accessoire.

Dispositif d'ouverture ou fermeture manuel en option.

Entretoise débit supplémentaire en accessoire.

Profil mince pour une installation facile sur les fenêtres.

Facile à entretenir : aucun réglage, simple dépoussiérage annuel.

Un design fin pour une intégration parfaite

Avec son design mince (seulement 31 mm d'épaisseur), l'EMM² est optimisée pour s'intégrer discrètement sur tous les types de fenêtres. Son capteur hygroréglable adapte automatiquement le débit d'air en fonction du taux d'humidité ambiant. L'EMM² dispose d'accessoires spécifiques lui permettant d'augmenter son débit d'air ou bien d'orienter le flux d'air si nécessaire. La gamme se décline en 2 versions de débits d'air hygroréglable et 4 coloris différents ; par ailleurs, sa face avant monobloc facilite la mise en peinture. Equipée d'un auvent spécifique, elle offre une atténuation acoustique jusqu'à 37 dB.

Flux d'air orientable (1)

Avec un flux d'air oblique en version standard, l'entrée d'air EMM² propose une entretoise (O-EMM²) en accessoire permettant d'orienter le flux d'air à l'horizontale afin de s'adapter à la présence d'un obstacle en partie supérieure (proximité du plafond par exemple). Ainsi le flux d'air est toujours optimal et les débits assurés.

Débit d'air supplémentaire (2)

Une entretoise (E-EMM²) disponible en accessoire permet d'augmenter les débits d'air des différentes versions de l'EMM² afin de répondre à certaines exigences réglementaires spécifiques ou bien pour diminuer le nombre d'entrées d'air dans certaines pièces.

Dispositif d'ouverture et de fermeture manuel (3)

Cette option, disponible sur la version hygroréglable 5-35, permet de choisir 3 modes de débits d'air : minimum, automatique (hygroréglable) ou maximum afin d'ajuster au mieux le débit d'air selon le besoin de l'occupant.

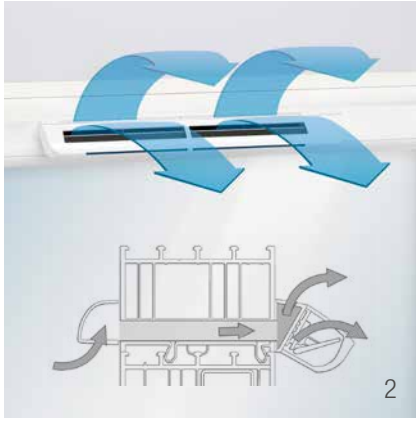

EMM² Entrée d'air hygroréglable menuiserie

Entrée d'air		EMM² 5-35	EMM² 11-35	EMM² 24	EMM² 35
Référence standard		EHM1275	EHM1256	EFM1290	EFM1292
Aéraulique					
Hygroréglable		■	■	-	-
Avec dispositif d'ouverture / fermeture manuel		□	-	-	-
Débit (min.-max.) @ 10 Pa[1]	m³/h	5-35	11-35	24	35
Débit (min.-max.) @ 10 Pa avec entretoise aéraulique (E-EMM²)	m³/h	22-45	26-45	36	45
Surface d'ouverture maximale	mm²	3600	3600	2500	3600
Accessoires					
Entretoise aéraulique (débit additionnel)[5]		E-EMM² (ref. AEA1335)			
Entretoise orientable[5]		O-EMM² (ref. AEA1339)			
Auvent standard		AS	AS	AS	AS
Auvent plat		AP	AP	AP	AP
Auvent acoustique		A-EMM	A-EMM	A-EMM	A-EMM
Auvent contrôleur de débit		AC	AC	AC	AC
Caractéristiques					
Poids	g	195	195	175	175
Couleurs		Blanc / brun / chêne / gris aluminium			
Matière (principale)		ABS, PS	ABS, PS	ABS, PS	ABS, PS
Montage					
Mortaises recommandées[6]	mm	EMM² : 2 x (172 x 12) ; EMM²+E-EMM² : 2 x (172 x 16)			
Mortaises existantes[6][7]	mm	EMM² : (250 x 15) ; EMM²+E-EMM² : (250 x 16)			
Fixation sur fenêtre		■	■	■	■
Fixation sur coffre de volet roulant		■	■	■	■
Fixation sur mur		-	-	-	-
Installation		chambre / salle de séjour			

Acoustique (combinaisons)	Comb n.1	Comb n.2	Comb n.3	Comb n.4	Comb n.5	Comb n.6
Entrée d'air EMM², ouverture maxi = 35 m³/h @ 10 Pa	■	■	■	■	■	■
Auvent A-EMM	-	■	-	-	-	-
Auvent acoustique avec grille anti-insecte (A-EHA)	-	-	■	-	-	-
Auvents (AP or AC)	-	-	-	-	-	■
Auvent ASAM	-	-	-	■	■	-
E-EMM² Entretoise aéraulique (débit additionnel) AEA1335	-	-	-	■	-	-
O-EMM² Entretoise orientable AEA1339	-	-	-	-	■	-
Isolation acoustique Dn, e, w (C ; Ctr) en dB	31 (0 ; 1)	36 (0 ; 0)	36 (0 ; 1)	31,9 (-1 ; 1)	32.9 (-1 ; 0,4)	33 (0 ; 0)

[1] Non vendu en France

[2] Tests acoustiques réalisés au CETIAT (rapport d'essai CETIAT n°1663030-1).

[3] Avec auvents non-acoustiques (AC, AS, AP) en version standard, sans entretoise.

[4] Version standard, sans entretoise.

[5] E-EMM² et O-EMM² ne peuvent pas être utilisés ensemble.

[6] Les cotes des mortaises sont des dimensions extérieures.

[7] Ces dimensions réduisent le débit.

Note : les codes standards donnés dans ce tableau concernent les versions en couleur blanc, sans option (sans obturateur).

■ standard | □ optionnel

Aéraulique

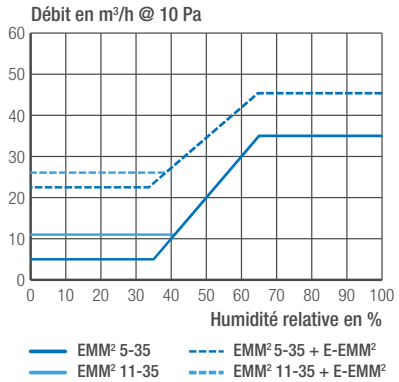

Dimensions en mm

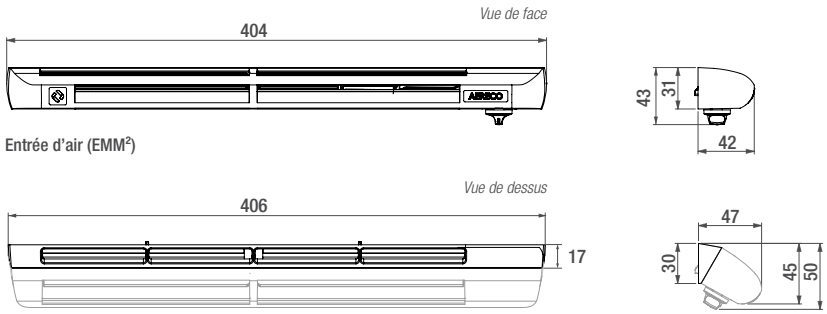

Entrée d'air avec entretoise orientable (O-EMM²) ou entretoise de débit additionnel (E-EMM²)

FLY643FR_v5 - Droit d'auteur Aereco - Toutes les données et images sont non contractuelles et sujettes à modification sans préavis.

AERECO
62 rue de Lamirault – Collégien – 77615 MARNE LA VALLEE CEDEX 3 – FRANCE
tel. +33 1 60 06 44 65 – fax +33 1 64 80 47 26 – www.aereco.com